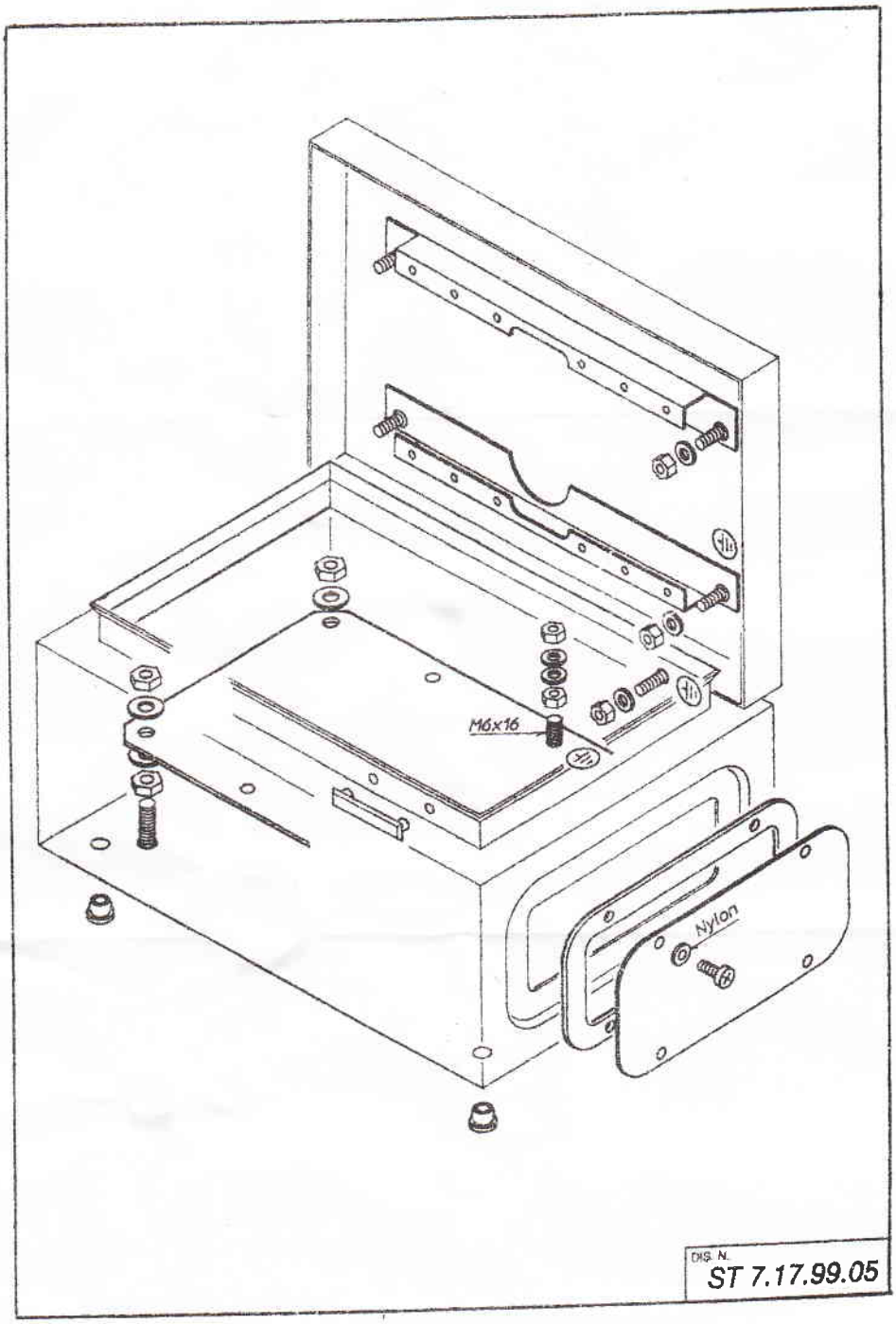
M6x16
Nylon
DIS. N.
ST 7.17.99.05